Comunità Montana di Valle Trompia

Via Giacomo Matteotti n. 327
25063 Gardone Val Trompia (BS)
tel. 030/833741 - fax. 030/8910999
info@cm.valletrompia.it - C.F. 83001710173

REGIONE LOMBARDIA

PROVINCIA DI BRESCIA

STUDIO IDROGEOLOGICO A SCALA DI SOTTOBACINO IDROGRAFICO DELLA VALLE TROMPIA

OGGETTO:

INTERVENTI DI PROGETTO

TAV. 05.04

ELAB MOL07
- Allegati-

RESPONSABILI TECNICI:
Ing. LUCA CAMPANA
Dott. Geol. LUCA ALBERTELLI

GRUPPO TECNICO DI LAVORO:
Ing. SIMONE BONETTI
Ing. NICOLA MUSATI
Dott. Geol. LAMBERTO LUCIANO GRIFFINI

Interventi di progetto

Bacino idrico	Corso d'acqua	Comune	Data progetto	Tipologia	Codice
Molinorso	**Molinorso**	**Pezzaze**	**Aprile 2013**	**Soglie/Difese al piede**	**MOL-RIP-004 a 010**

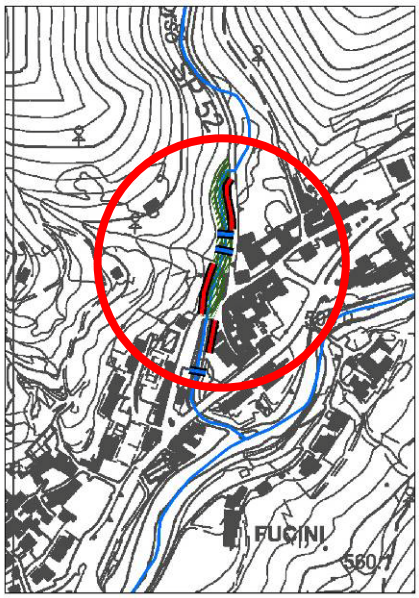

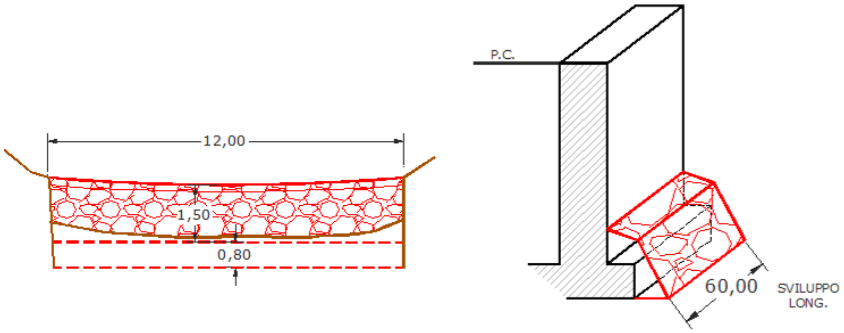

DESCRIZIONE DELL'INTERVENTO	Demolizione e rifacimento delle soglie identificate con codice **MOL004** e **MOL010** mediante soglie monolitiche in massi e CLS al fine di ridurre l'erosione dei muri d'argine. Sottomurazione del muro d'argine identificato con codice **MOL008** e del tratto di opera identificata con codice **MOL007** subito a valle del ponte **MOL005**, i quali presentano evidenti segni di erosione al piede. Sottomurazione dell'opera di sostegno **MOL007** e protezione al piede mediante piccola scogliera in massi ciclopici e CLS lungo il tratto in coincidenza della strada provinciale SP 52 sino al ponte **MOL011**. Taglio della vegetazione spondale in destra idrografica lungo tutto il tratto compreso tra i ponti **MOL005** e **MOL011** con leggero svaso dell'alveo nel medesimo settore.
MATERIALI	Soglie in massi e CLS, sottomurazione in CA, Protezione al piede in massi e CLS.
PRIORITA'	Alta
SPESA PREVISTA	**€. 150.000,00** vedi quadro economico allegato

FOTO

Fig 1: Muro d'argine MOL007 da sottomurare

Fig 2: Soglia MOL004

Computo metrico estimativo

MOL-RIP-004 a 010								
Descrizione	***Unità di misura***	***N.parti***	***Lungh.***	***Largh.***	***H***	***Quantità***	***Prezzo***	***Importo***
Demolizione opere in CLS compreso il carico, il trasporto e l'eventuale onere di accesso alle discariche del materiale di risulta	mc	2	12,00	1,30	1,20	37,44	€ 10,00	€ 374,40
Scavo di sbancamento compreso eventuale onere di accesso alle discariche del materiale in eccesso	mc	2	12,00	1,80	0,80	34,56	€ 10,00	€ 345,60
Fondazione in c.a. compreso ferro (100 kg/mc), casseri e CLS classe di resistenza C20/25, compreso sottofondo in magrone sp. cm 10	mc	2	12,00	1,80	0,80	34,56	€ 310,00	€ 10.713,60
Muro in elevazione in c.a. compreso ferro (70/80 kg/mc), casseri e CLS classe di resistenza C25/30	mc	2	12,00	0,70	1,50	25,20	€ 360,00	€ 9.072,00
Rivestimento strutturale con massi ciclopici a spacco legati e resinati, ancorati all'armatura, sp. minimo 30 cm	mq	2	12,00		1,50	36,00	€ 120,00	€ 4.320,00
Copertina in pietrame antiusura spessore minimo 20 cm	mq	2	12,00	1,20		28,80	€ 100,00	€ 2.880,00
Sottomurazione del muro d'argine esistente mediante CLS armato. Si intende compreso nel prezzo lo scavo in settori al di sotto del muro esistente, eventuali armature, la deviazione delle acque ed ogni altro onere accessorio atto a fornire l'opera a regola d'arte	mc		130,00	1,20	1,00	156,00	€ 310,00	€ 48.360,00
Scogliera in massi ciclopici a secco intasati in CLS, compreso scavo e posa	mq		60,00	1,50		90,00	€ 130,00	€ 11.700,00
Pulizia sfalcio dell'alveo e delle sponde di vegetazione arbustiva e d'alto fusto	mq		150,00	10,00		1500,00	€ 2,00	€ 3.000,00
Pulizia e svaso dell'alveo per una profondità di m 1,00:	mq		150,00	8,00		1200,00	€ 7,00	€ 8.400,00
Spese di allestimento del cantiere e deviazione delle acque	a corpo							€ 5.000,00
							TOTALE	**€ 104.165,60**

Quadro economico

Lavori	€ 104.165,60
Oneri della sicurezza	€ 4.062,46
Totale lavori	€ 108.228,06
Iva al 21%	€ 22.727,89
Spese tecniche	€ 18.000,00
TOTALE COMPLESSIVO	**€ 148.955,95**
Arrotondamento	**€ 150.000,00**

Interventi di progetto

Bacino idrico	Corso d'acqua	Comune	Data progetto	Tipologia	Codice
Molinorso	**Molinorso**	**Pezzaze**	**Aprile 2013**	**Difese al piede/Sfalcio**	**MOL-RIP-012**

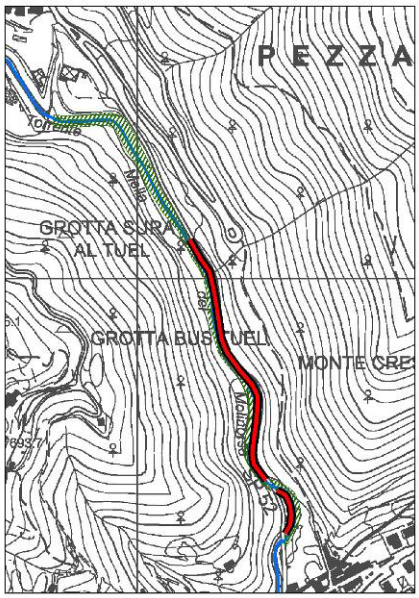

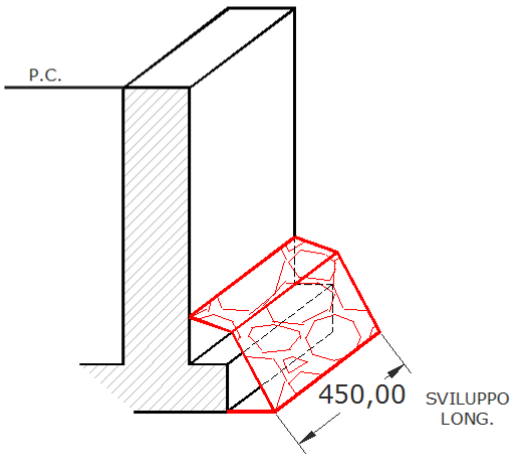

DESCRIZIONE DELL'INTERVENTO	Sottomurazione dell'opera di sostegno **MOL012** nei tratti erosi dalla corrente e protezione al piede della stessa opera mediante piccola scogliera in massi ciclopici e CLS. L'opera mira a conservare l'efficienza e l'integrità strutturale del muro d'argine a sostegno della strada provinciale SP 52. Taglio della vegetazione spondale, sopratutto in destra idrografica, lungo tutto il tratto oggetto dell'intervento.
MATERIALI	Sottomurazione in CA, Protezione al piede in massi e CLS.
PRIORITA'	Alta
SPESA PREVISTA	**€. 250.000,00** vedi quadro economico allegato

FOTO

Fig 1: Muro d'argine MOL012

Fig 2: Tratto d'alveo

Computo metrico estimativo

MOL-RIP-012								
Descrizione	***Unità di misura***	***N.parti***	***Lungh.***	***Largh.***	***H***	***Quantità***	***Prezzo***	***Importo***
Sottomurazione del muro d'argine esistente mediante CLS armato. Si intende compreso nel prezzo lo scavo in settori al di sotto del muro esistente, eventuali armature, la deviazione delle acque ed ogni altro onere accessorio atto a fornire l'opera a regola d'arte	mc		200,00	1,20	1,00	240,00	€ 310,00	€ 74.400,00
Scogliera in massi ciclopici a secco intasati in CLS, compreso scavo e posa	mq		400,00	1,50		600,00	€ 130,00	€ 78.000,00
Pulizia sfalcio dell'alveo e delle sponde di vegetazione arbustiva e d'alto fusto	mq		800,00	10,00		8000,00	€ 2,00	€ 16.000,00
Spese di allestimento del cantiere e deviazione delle acque	a corpo							€ 5.000,00
							TOTALE	**€ 173.400,00**

Quadro economico

Lavori	€ 173.400,00
Oneri della sicurezza	€ 6.762,60
Totale lavori	€ 180.162,60
Iva al 21%	€ 37.834,15
Spese tecniche	€ 30.000,00
TOTALE COMPLESSIVO	**€ 247.996,75**
Arrotondamento	**€ 250.000,00**

Interventi di progetto

Bacino idrico	Corso d'acqua	Comune	Data progetto	Tipologia	Codice
Molinorso	**Molinorso**	**Pezzaze**	**Aprile 2013**	**Svaso/Sottomur.**	**MOL-MAN-001**

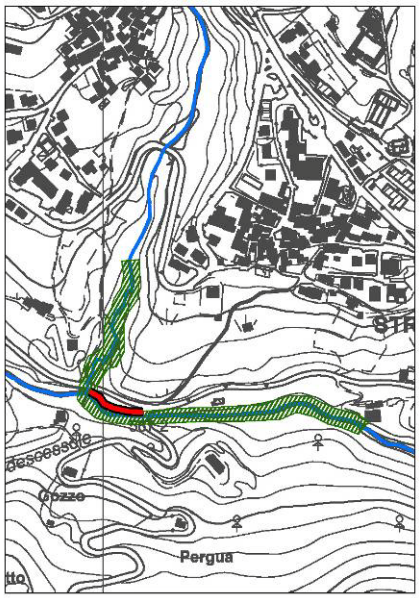

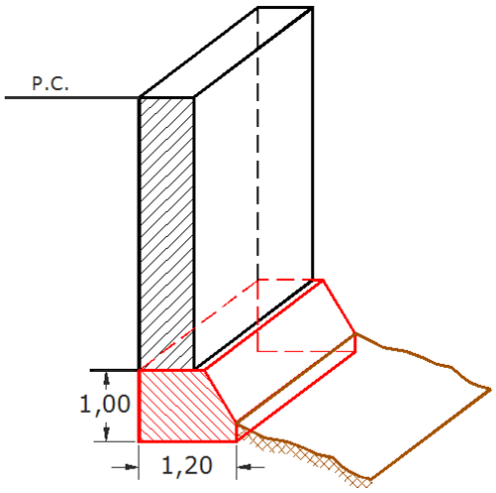

DESCRIZIONE DELL'INTERVENTO	Svaso del tratto alla confluenza tra il torrente Molinorso ed il torrente Morina con particolare attenzione al ripristino della sezione di deflusso del ponte **MOL035**. Sottomurazione dell'opera di sostegno **MOL020** e sfalcio e taglio della vegetazione lungo le sponde del tratto oggetto di intervento.
MATERIALI	Sottomurazione in CA.
PRIORITA'	Media
SPESA PREVISTA	**€. 65.000,00** vedi quadro economico allegato

FOTO

Fig 1: Vista da monte ponte MOL035

Fig 2: Muro d'argine MOL020

Computo metrico estimativo

MOL-MAN-001								
Descrizione	***Unità di misura***	***N.parti***	***Lungh.***	***Largh.***	***H***	***Quantità***	***Prezzo***	***Importo***
Sottomurazione del muro d'argine esistente mediante CLS armato. Si intende compreso nel prezzo lo scavo in settori al di sotto del muro esistente, eventuali armature, la deviazione delle acque ed ogni altro onere accessorio atto a fornire l'opera a regola d'arte	mc		50,00	1,20	1,00	60,00	€ 310,00	€ 18.600,00
Pulizia sfalcio dell'alveo e delle sponde di vegetazione arbustiva e d'alto fusto	mq		500,00	10,00		5000,00	€ 2,00	€ 10.000,00
Pulizia e svaso dell'alveo per una profondità di m 1,00:	mq		250,00	8,00		2000,00	€ 7,00	€ 14.000,00
Spese di allestimento del cantiere e deviazione delle acque	a corpo							€ 2.000,00
							TOTALE	**€ 44.600,00**

Quadro economico

Lavori	€ 44.600,00
Oneri della sicurezza	€ 1.739,40
Totale lavori	€ 46.339,40
Iva al 21%	€ 9.731,27
Spese tecniche	€ 7.800,00
TOTALE COMPLESSIVO	**€ 63.870,67**
Arrotondamento	**€ 65.000,00**

Interventi di progetto

Bacino idrico	Corso d'acqua	Comune	Data progetto	Tipologia	Codice
Molinorso	**Molinorso**	**Pezzaze**	**Aprile 2013**	**Scogliere**	**MOL-NUO-001**

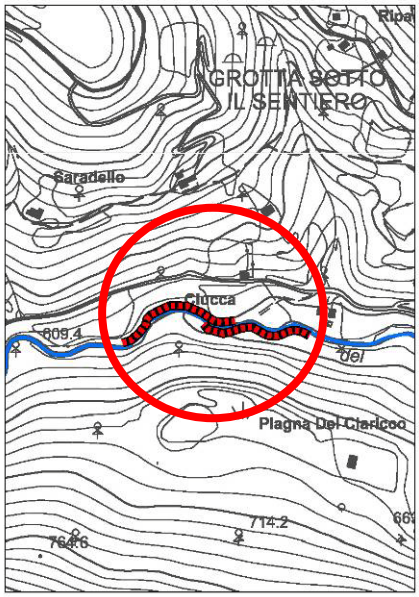

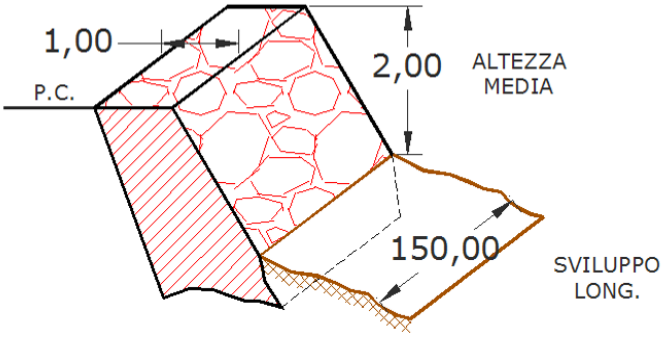

DESCRIZIONE DELL'INTERVENTO	Realizzazione di nuova scogliera in massi ciclopici a secco in destra idrografica in coincidenza del dissesto identificato con codice **MOL024** al fine di prevenire l'erosione al piede dei versante. Analoga realizzazione di scogliera in sinistra idrografica in coincidenza degli scivolamenti rotazionali/traslativi attivi in loc. Cucca.
MATERIALI	Scogliere in massi ciclopici a secco
PRIORITA'	Bassa
SPESA PREVISTA	**€. 55.000,00** vedi quadro economico allegato
FOTO	***Fig 1: Dissesto MOL024*** 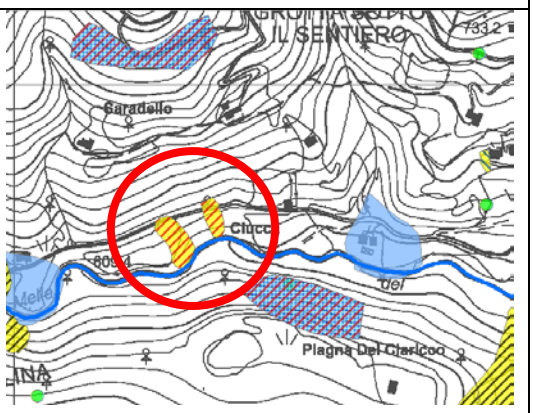 ***Fig 2: Scivolamenti rotazionali traslativi***

Computo metrico estimativo

MOL-NUO-001								
Descrizione	***Unità di misura***	***N.parti***	***Lungh.***	***Largh.***	***H***	***Quantità***	***Prezzo***	***Importo***
Scavo di sbancamento compreso eventuale onere di accesso alle discariche del materiale in eccesso	mc		150,00	1,00	3,00	450,00	€ 10,00	€ 4.500,00
Scogliera con blocchi di pietra granitica proveniente da cave e/o presente sul posto, disposti in opera sotto sagoma con chiusura dei vani mediante terra vegetale, compreso lo spianamento del terreno per la formazione del piano d'appoggio. Si intende compresa nel prezzo l'intasatura dei blocchi con terra vegetale e talee di salice o altra specie legnosa con alta capacità di propagazione vegetativa inserite in opera.	mc		150,00	1,00	3,00	450,00	€ 70,00	€ 31.500,00
Spese di allestimento del cantiere e deviazione delle acque	a corpo							€ 2.000,00
							TOTALE	**€ 38.000,00**

Quadro economico

Lavori	€ 38.000,00
Oneri della sicurezza	€ 1.482,00
Totale lavori	€ 39.482,00
Iva al 21%	€ 8.291,22
Spese tecniche	€ 6.500,00
TOTALE COMPLESSIVO	**€ 54.273,22**
Arrotondamento	**€ 55.000,00**

Interventi di progetto

Bacino idrico	Corso d'acqua	Comune	Data progetto	Tipologia	Codice
Molinorso	**Molinorso**	**Pezzaze**	**Aprile 2013**	**Sottomur./Scogliere**	**MOL-RIP-029 e 031**

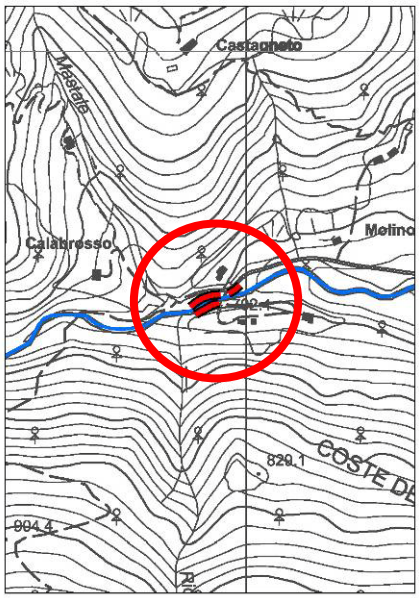

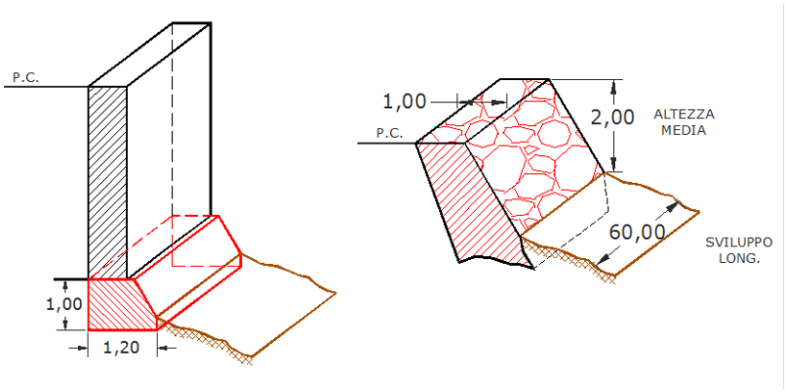

DESCRIZIONE DELL'INTERVENTO	Sottomurazione dell'opera di sostegno **MOL029** nei tratti erosi dalla corrente. Demolizione delle scogliere in massi ciclopici e CLS identificate con codice **MOL031** e rifacimento delle difese spondali con scogliere in massi ciclopici a secco.
MATERIALI	Sottomurazione in CA, Scogliere in massi ciclopici a secco.
PRIORITA'	Bassa
SPESA PREVISTA	**€. 35.000,00** vedi quadro economico allegato

FOTO

Fig 1: Muro d'argine MOL029

Fig 2: Scogliere MOL031

Computo metrico estimativo

MOL-RIP-029 e 031								
Descrizione	***Unità di misura***	***N.parti***	***Lungh.***	***Largh.***	***H***	***Quantità***	***Prezzo***	***Importo***
Sottomurazione del muro d'argine esistente mediante CLS armato. Si intende compreso nel prezzo lo scavo in settori al di sotto del muro esistente, eventuali armature, la deviazione delle acque ed ogni altro onere accessorio atto a fornire l'opera a regola d'arte	mc		20,00	1,20	1,00	24,00	€ 310,00	€ 7.440,00
Demolizione opere in CLS compreso il carico, il trasporto e l'eventuale onere di accesso alle discariche del materiale di risulta	mc	2	30,00	1,00	1,50	90,00	€ 10,00	€ 900,00
Scogliera con blocchi di pietra granitica proveniente da cave e/o presente sul posto, disposti in opera sotto sagoma con chiusura dei vani mediante terra vegetale, compreso lo spianamento del terreno per la formazione del piano d'appoggio. Si intende compresa nel prezzo l'intasatura dei blocchi con terra vegetale e talee di salice o altra specie legnosa con alta capacità di propagazione vegetativa inserite in opera.	mc	2	30,00	1,00	3,00	180,00	€ 70,00	€ 12.600,00
Spese di allestimento del cantiere e deviazione delle acque	a corpo							€ 1.000,00
							TOTALE	**€ 21.940,00**

Quadro economico

Lavori	€ 21.940,00
Oneri della sicurezza	€ 855,66
Totale lavori	€ 22.795,66
Iva al 21%	€ 4.787,09
Spese tecniche	€ 4.000,00
TOTALE COMPLESSIVO	**€ 31.582,75**
Arrotondamento	**€ 35.000,00**

Interventi di progetto

Bacino idrico	Corso d'acqua	Comune	Data progetto	Tipologia	Codice
Molinorso	**Molinorso**	**Pezzaze**	**Aprile 2013**	**Svaso/Sfalcio**	**MOL-MAN-002**

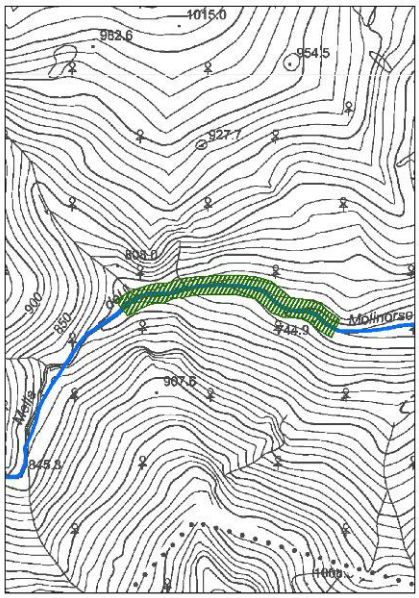

DESCRIZIONE DELL'INTERVENTO	Svaso dei depositi vegetati in alveo e taglio della vegetazione arbustiva e d'alto fusto presente in alveo e sulle sponde. Il tratto in questione è compreso tra le opere **MOL032** e **MOL034**.
MATERIALI	-
PRIORITA'	Media
SPESA PREVISTA	**€. 100.000,00** vedi quadro economico allegato

FOTO

Fig 1: Depositi vegetati in alveo

Fig 2: Depositi vegetati in alveo

Computo metrico estimativo

MOL-MAN-002								
Descrizione	***Unità di misura***	***N.parti***	***Lungh.***	***Largh.***	***H***	***Quantità***	***Prezzo***	***Importo***
Pulizia sfalcio dell'alveo e delle sponde di vegetazione arbustiva e d'alto fusto	mq		350,00	25,00		8750,00	€ 2,00	€ 17.500,00
Pulizia e svaso dell'alveo per una profondità di m 1,00/2,00:	mq		350,00	15,00		5250,00	€ 11,00	€ 57.750,00
Spese di allestimento del cantiere e deviazione delle acque	a corpo							€ 3.000,00
							TOTALE	**€ 78.250,00**

Quadro economico

Lavori	€ 78.250,00
Oneri della sicurezza	€ 3.051,75
Totale lavori	€ 81.301,75
Iva al 21%	€ 17.073,37
Spese tecniche	€ 1.200,00
TOTALE COMPLESSIVO	**€ 99.575,12**
Arrotondamento	**€ 100.000,00**

Interventi di progetto

Bacino idrico	Corso d'acqua	Comune	Data progetto	Tipologia	Codice
Molinorso	**Morina**	**Pezzaze**	**Aprile 2013**	**Op. versante**	**MOL-NUO-002**

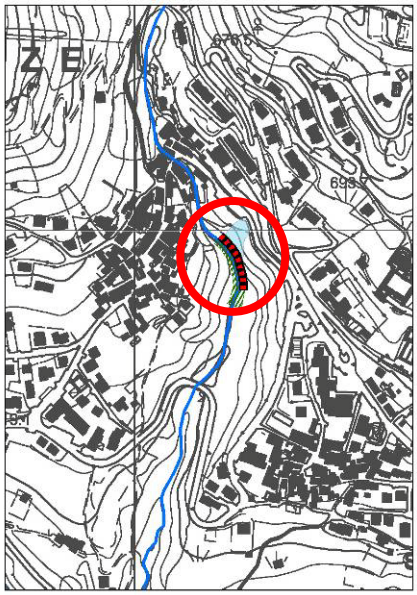

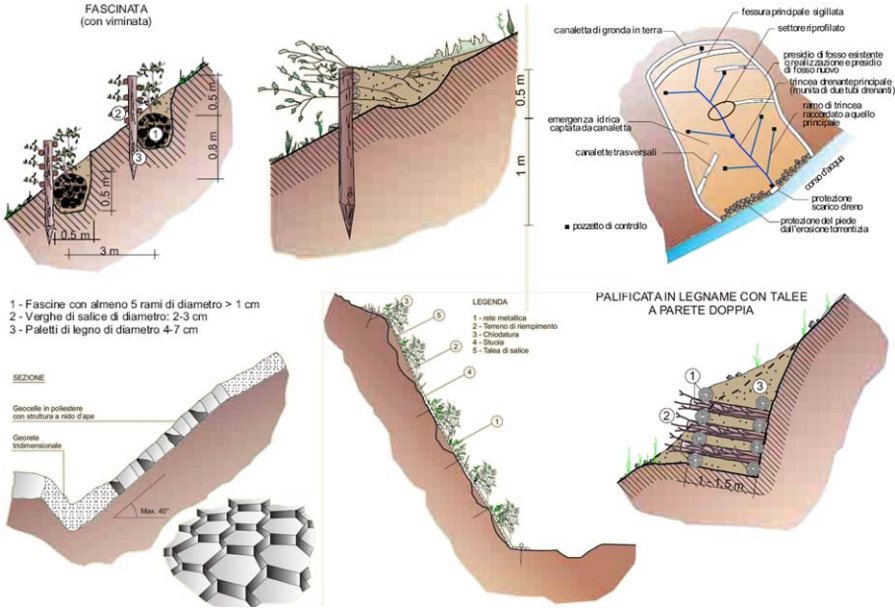

DESCRIZIONE INTERVENTO	Interventi di ingegneria naturalistica da applicarsi al dissesto identificato con codice **MOL037** presente in sinistra idrografica, quali ad esempio: scoronamento e rimodellazione del versante, inerbimenti e posa bioreti, fascinate, viminate, palificate vive, drenaggi superficiali e sub-orizzontali atti all'organizzazione e raccolta delle acque. Si prevede inoltre la pulizia e lo svaso dell'asta torrentizia, nonché la realizzazione di una scogliera in massi ciclopici a secco a protezione del piede del versante.
MATERIALI	Pali in legno, gabbioni drenanti, inerbimenti, bioreti, dreni e massi
PRIORITÀ	Media
SPESA PREVISTA	**€ 350.000,00** vedi quadro economico allegato
FOTO	***Fig.1: Dissesto, vista da valle*** ***Fig.2: Piede del dissesto***

Computo metrico estimativo

MOL-NUO-002								
Descrizione	***Unità di misura***	***N. parti***	***Lungh.***	***Largh.***	***H***	***Quantità***	***Prezzo***	***Importo***
Interventi di ingegneria naturalistica da applicarsi allo dissesto presente in sinistra idrografica quali ad esempio: scoronamento e rimodellazione del versante, inerbimenti e posa bioreti, fascinate, viminate e palificate vive, drenaggi superficiali e sub-orizzontali atti all'organizzazione e raccolta delle acque	a corpo							€ 200.000,00
Scogliera con blocchi di pietra granitica proveniente da cave e/o presente sul posto, disposti in opera sotto sagoma con chiusura dei vani mediante terra vegetale, compreso lo spianamento del terreno per la formazione del piano d'appoggio. Si intende compresa nel prezzo l'intasatura dei blocchi con terra vegetale e talee di salice o altra specie legnosa con alta capacità di propagazione vegetativa inserite in opera.	mc		80,00	1,00	3,00	240,00	€ 70,00	€ 16.800,00
Pulizia e svaso dell'alveo per una profondità di m 1,00/2,00:	mq		80,00	15,00		1200,00	€ 11,00	€ 13.200,00
Spese di allestimento del cantiere e deviazione delle acque	a corpo							€ 10.000,00
							TOTALE	**€ 240.000,00**

Quadro economico

Lavori	€ 240.000,00
Oneri della sicurezza	€ 9.360,00
Totale lavori	€ 249.360,00
Iva al 21%	€ 52.365,60
Spese tecniche	€ 41.500,00
TOTALE COMPLESSIVO	**€ 343.225,60**
Arrotondamento	**€ 350.000,00**

Interventi di progetto

Bacino idrico	Corso d'acqua	Comune	Data progetto	Tipologia	Codice
Molinorso	**Morina**	**Pezzaze**	**Aprile 2013**	**Scogliere**	**MOL-RIP-038**

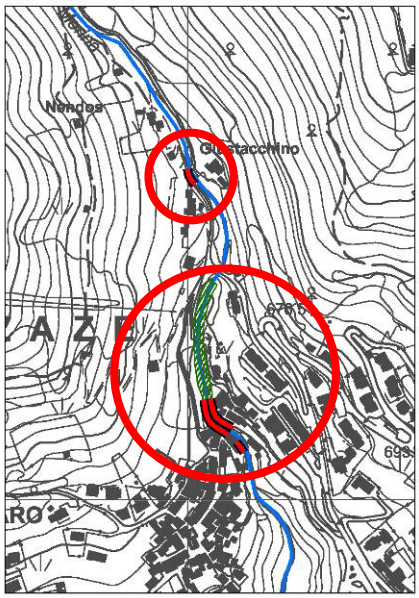

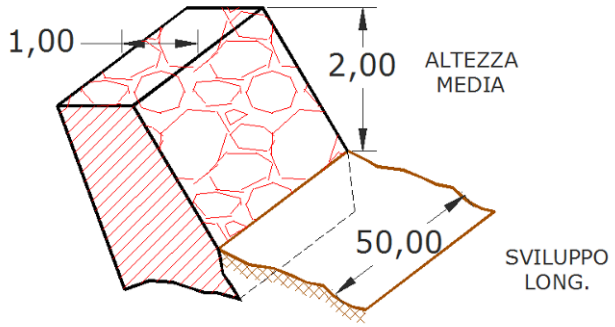

DESCRIZIONE DELL'INTERVENTO	Realizzazione di sottomurazione nei tratti di scogliera/muro d'argine identificati con codice **MOL039**, Prolungamento delle difese spondali a monte del ponte **MOL040** con particolare attenzione alla protezione delle fondazioni dei fabbricati posti a monte dello stesso attraversamento. Taglio della vegetazione d'alto fusto ed arbustiva presente lungo le sponde sino all'opera identificata con codice **MOL042**. Sottomurazione del muro d'argine identificato con codice **MOL043**.
MATERIALI	Scogliere in massi ciclopici e CLS, Sottomurazione in CA.
PRIORITA'	Media
SPESA PREVISTA	**€. 105.000,00** vedi quadro economico allegato

FOTO

Fig 1: Tratto a monte di MOL040

Fig 2: Muro d'argine MOL043

Computo metrico estimativo

MOL-RIP-038								
Descrizione	***Unità di misura***	***N.parti***	***Lungh.***	***Largh.***	***H***	***Quantità***	***Prezzo***	***Importo***
Scogliera in massi ciclopici a secco intasati in CLS, compreso scavo e posa	mq	2	50,00	3,50		350,00	€ 130,00	€ 45.500,00
Sottomurazione del muro d'argine esistente mediante CLS armato. Si intende compreso nel prezzo lo scavo in settori al di sotto del muro esistente, eventuali armature, la deviazione delle acque ed ogni altro onere accessorio atto a fornire l'opera a regola d'arte	mc		40,00	1,20	1,00	48,00	€ 310,00	€ 14.880,00
Pulizia sfalcio dell'alveo e delle sponde di vegetazione arbustiva e d'alto fusto	mq		180,00	20,00		3600,00	€ 2,00	€ 7.200,00
Spese di allestimento del cantiere e deviazione delle acque	a corpo							€ 3.000,00
							TOTALE	**€ 70.580,00**

Quadro economico

Lavori	€ 70.580,00
Oneri della sicurezza	€ 2.752,62
Totale lavori	€ 73.332,62
Iva al 21%	€ 15.399,85
Spese tecniche	€ 12.500,00
TOTALE COMPLESSIVO	**€ 101.232,47**
Arrotondamento	**€ 105.000,00**

Interventi di progetto

Bacino idrico	Corso d'acqua	Comune	Data progetto	Tipologia	Codice
Molinorso	**Morina**	**Pezzaze**	**Aprile 2013**	**Svaso/Scogliera**	**MOL-MAN-003**

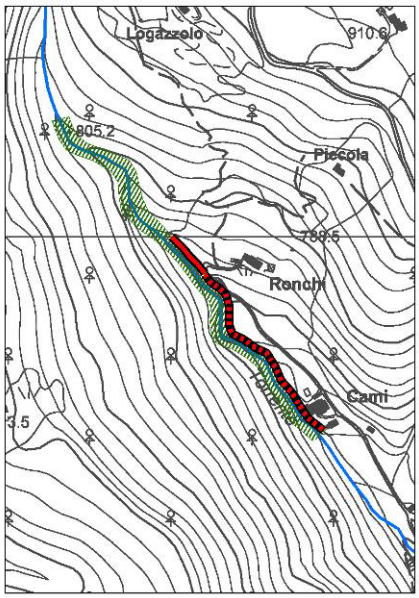

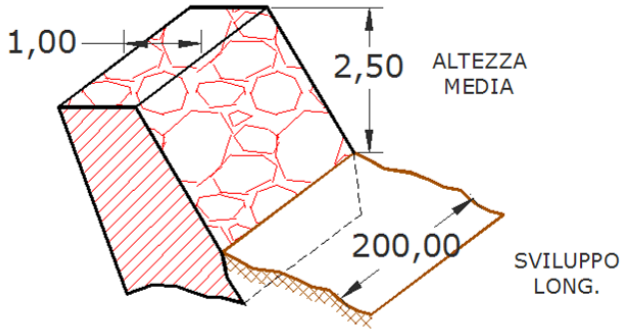

DESCRIZIONE DELL'INTERVENTO	Svaso dei depositi presenti in alveo e sistemazione delle parti ammalorate della scogliera indicata con codice **MOL046** e suo prolungamento verso valle in sponda sinistra.
MATERIALI	Scogliere in massi ciclopici a secco
PRIORITA'	Media
SPESA PREVISTA	**€. 115.000,00** vedi quadro economico allegato
FOTO	***Fig 1: Scogliera MOL046*** ***Fig 2: Depositi a monte della MOL047***

Computo metrico estimativo

MOL-MAN-003								
Descrizione	***Unità di misura***	***N.parti***	***Lungh.***	***Largh.***	***H***	***Quantità***	***Prezzo***	***Importo***
Scavo di sbancamento compreso eventuale onere di accesso alle discariche del materiale in eccesso	mc		200,00	1,00	3,00	600,00	€ 10,00	€ 6.000,00
Scogliera con blocchi di pietra granitica proveniente da cave e/o presente sul posto, disposti in opera sotto sagoma con chiusura dei vani mediante terra vegetale, compreso lo spianamento del terreno per la formazione del piano d'appoggio. Si intende compresa nel prezzo l'intasatura dei blocchi con terra vegetale e talee di salice o altra specie legnosa con alta capacità di propagazione vegetativa inserite in opera.	mc		200,00	1,00	3,00	600,00	€ 70,00	€ 42.000,00
Pulizia e svaso dell'alveo per una profondità di m 1,00:	mq		400,00	10,00		4000,00	€ 7,00	€ 28.000,00
Spese di allestimento del cantiere e deviazione delle acque	a corpo							€ 2.000,00
							TOTALE	**€ 78.000,00**

Quadro economico

Lavori	€ 78.000,00
Oneri della sicurezza	€ 3.042,00
Totale lavori	€ 81.042,00
Iva al 21%	€ 17.018,82
Spese tecniche	€ 13.500,00
TOTALE COMPLESSIVO	**€ 111.560,82**
Arrotondamento	**€ 115.000,00**

SCHEMA RIASSUNTIVO degli interventi di progetto

Nuove Opere

Codice	*Tipologia*	*I*	*II*	*III*	*Priorità*	*Strategicità*	*Costo €*
MOL-NUO-001	Scogliere	1	2	1	**4**	**Alta**	**€ 55.000,00**
MOL-NUO-002	Op. di versante/Scogliera	2	2	1	**5**	**Alta**	**€ 350.000,00**

Ripristini

Codice	*Tipologia*	*I*	*II*	*III*	*Priorità*	*Strategicità*	*Costo €*
MOL-RIP-004 a 010	Soglie/Difesa al piede/Taglio veg.	3	3	3	**9**	**Alta**	**€ 150.000,00**
MOL-RIP-012	Difesa al piede/Taglio veg.	2	3	3	**8**	**Alta**	**€ 250.000,00**
MOL-RIP-029 e 031	Sottomurazione/Scogliere	1	2	1	**4**	**Bassa**	**€ 35.000,00**
MOL-RIP-038	Scogliere/Taglio veg.	2	3	1	**6**	**Alta**	**€ 105.000,00**

Manutenzioni

Codice	*Tipologia*	*I*	*II*	*III*	*Priorità*	*Strategicità*	*Costo €*
MOL-MAN-001	Svaso/Pulizia/Sottomurazione	2	2	2	**6**	**Media**	**€ 65.000,00**
MOL-MAN-002	Svaso/Taglio veg.	2	2	1	**5**	**Alta**	**€ 100.000,00**
MOL-MAN-003	Scogliere/Svaso	2	3	1	**6**	**Alta**	**€ 115.000,00**

TOTALE INVESTIMENTI PER LA SISTEMAZIONE DEL TORRENTE MOLINORSO	**€ 1.225.000,00**